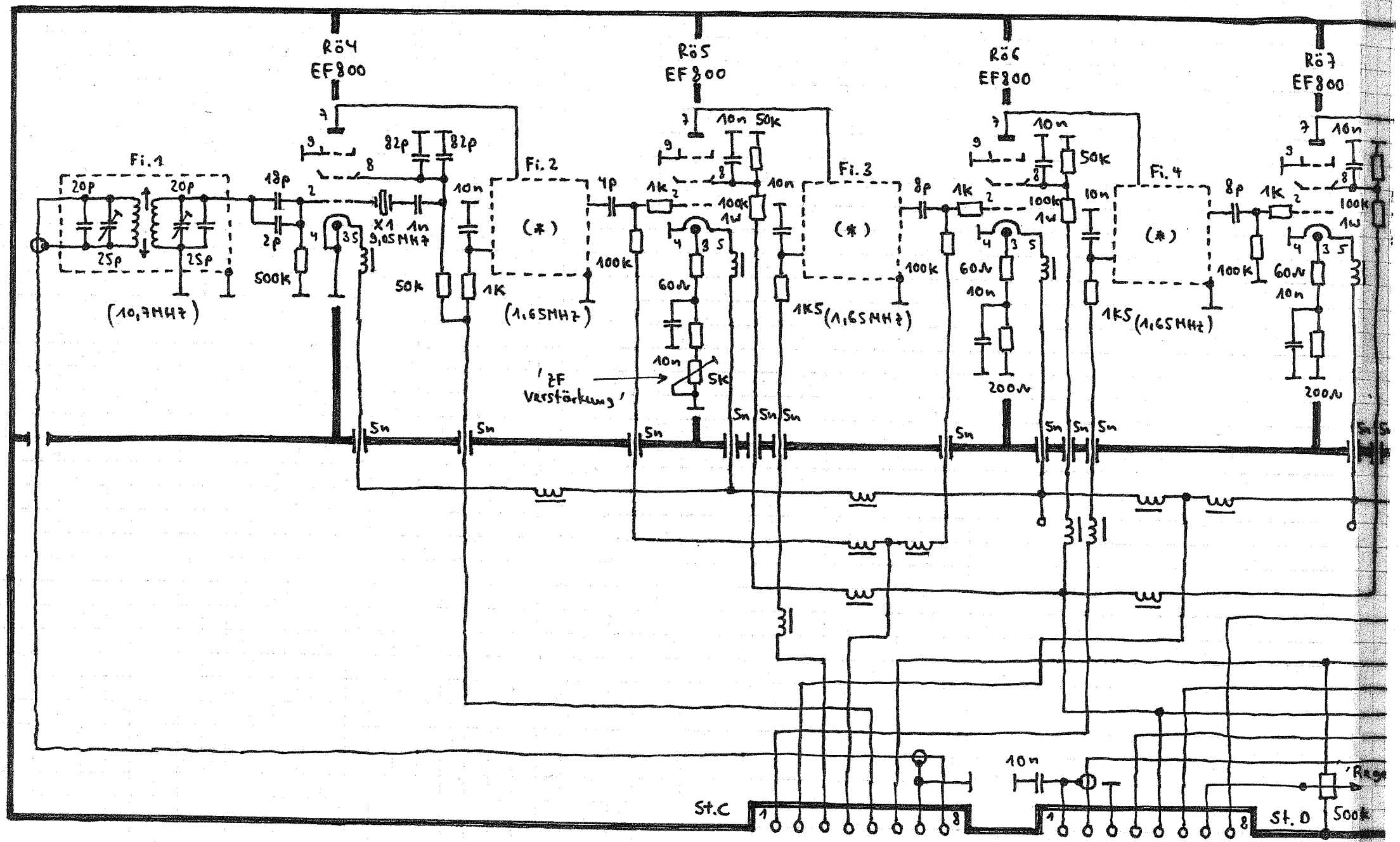
Rö4
EF800
Rö5
EF800
Rö6
EF800
Rö7
EF800
Fi.1
Fi.2
Fi.3
Fi.4
(*)
(10,7MHz)
(1,65MHz)
(1,65MHz)
(1,65MHz)
20p
25p
18p
2p
500k
X1
9,05MHz
1n
82p
10n
50k
1K
4p
100k
1k
1W
60Ω
5K
'ZF Verstärkung'
1K5
8p
200Ω
5n
St.C
St.D
500k

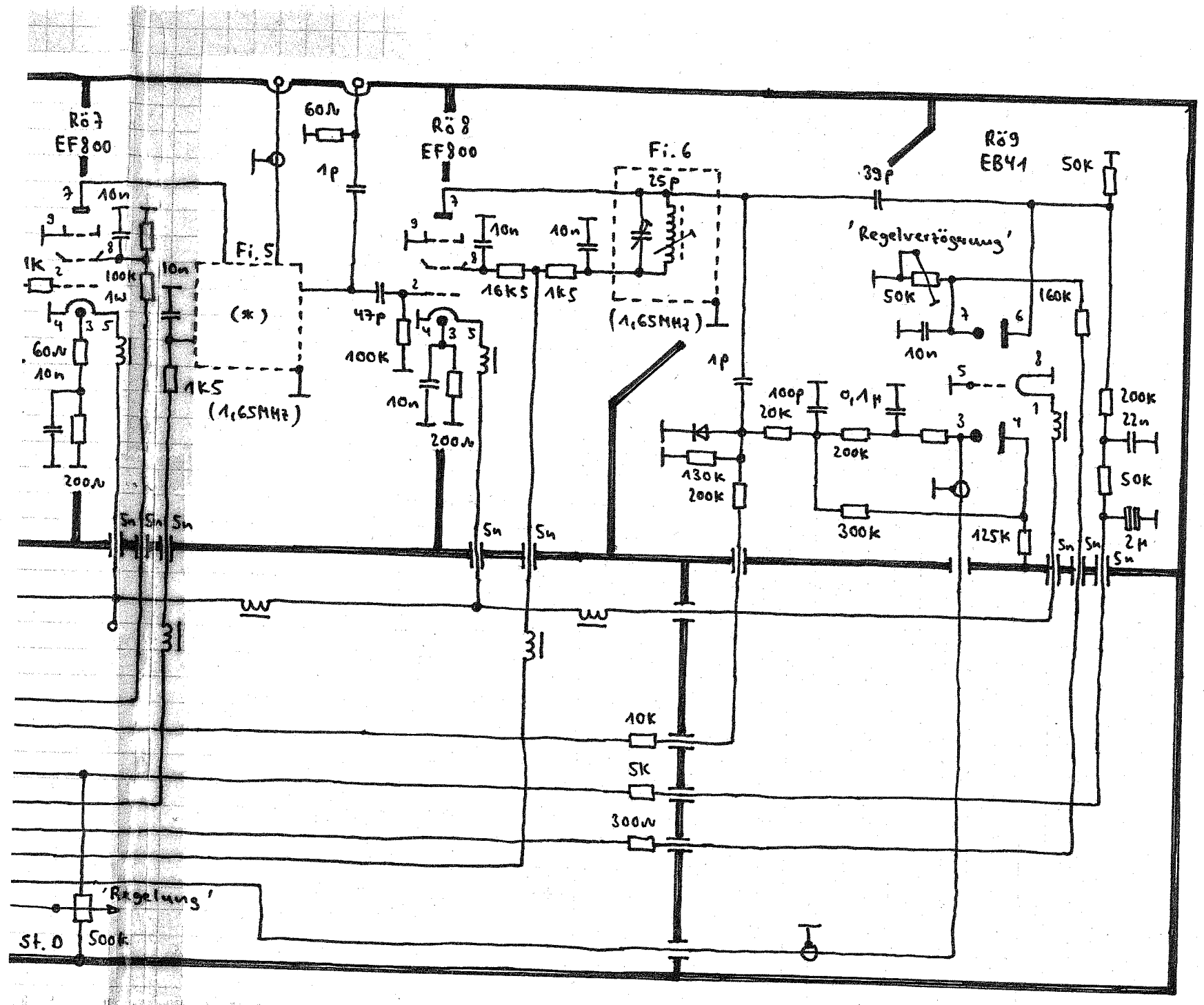

ZF-Teil zu

R&S NE1

Flugsicherungs-Empfänger

(*) siehe Detail-schaltbilder der 4-Kreis Filter

2.1.05 Af