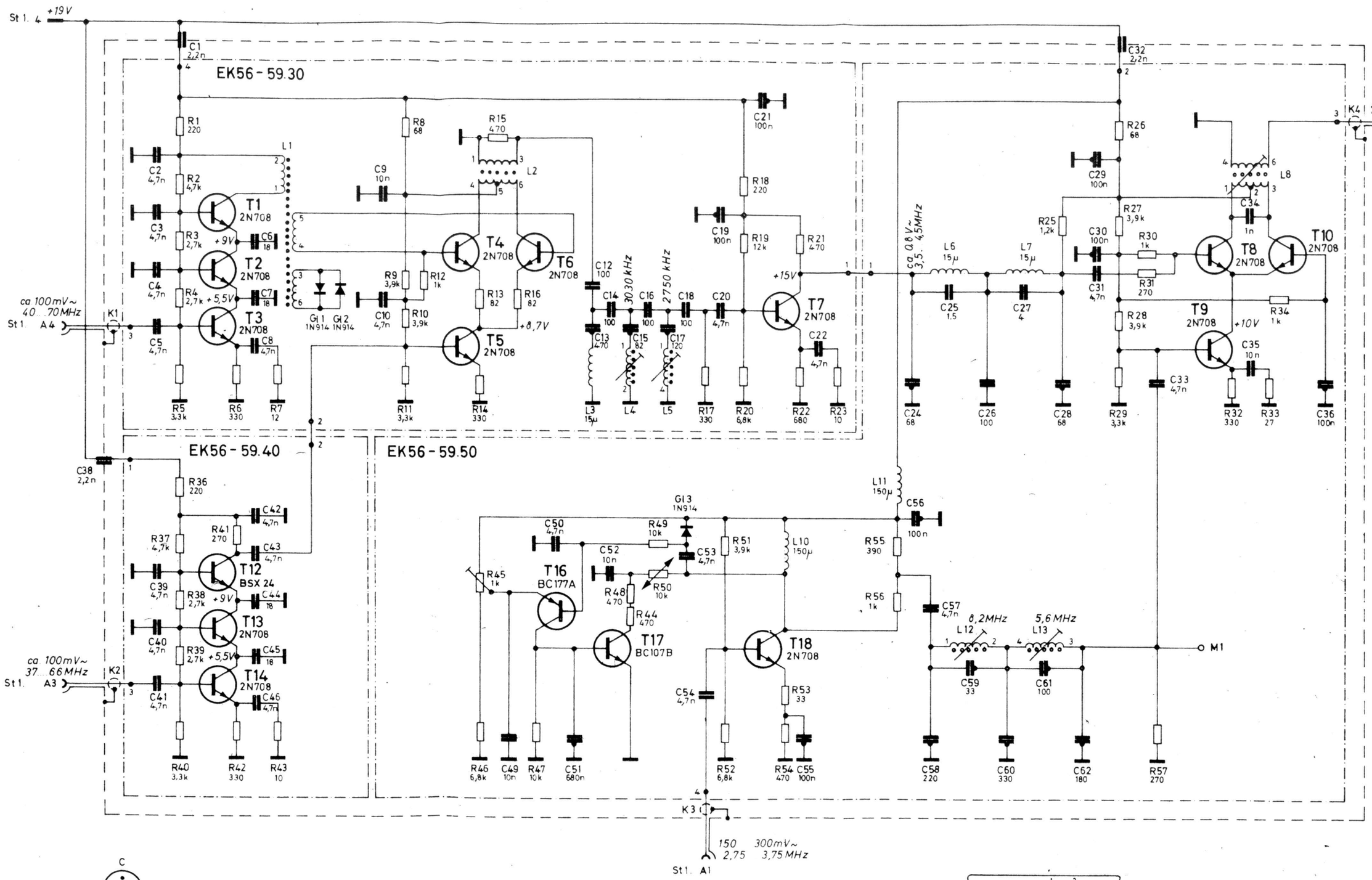
EK56-59.30
EK56-59.40
EK56-59.50
St 1. 4 +19V
ca 100mV~ 40...70MHz
St 1. A4
K1
ca 100mV~ 37...66MHz
St 1. A3
K2
2,8 V~ 775 kHz
K4
A2
St 1.
ca 0,8 V~ 3,5...4,5MHz
M1
K3
150 300mV~
2,75 3,75 MHz
St 1. A1
T1 2N708
T2 2N708
T3 2N708
T4 2N708
T5 2N708
T6 2N708
T7 2N708
T8 2N708
T9 2N708
T10 2N708
T12 BSX 24
T13 2N708
T14 2N708
T16 BC177A
T17 BC107B
T18 2N708
+9V
+5,5V
+8,7V
+15V
+10V
30,30 kHz
2750 kHz
8,2MHz
5,6 MHz
Gl1 1N914
Gl2 1N914
Gl3 1N914
L1
L2
L8
L10 150µ
L11 150µ
L12
L13
L6 15µ
L7 15µ
C
B
E
T1...T10, T12...T14, T16.....T18
Die Eintragung der elektrischen Werte von Bauelementen ist unverbindlich. Genaue Werte siehe Schaltteilliste.
A1 A2 A3 A4
Steckerleiste
hierzu EK56-59Sa
Stromlauf zu
Regelkreis 4A (Gr.)
Zeichn. Nr.
EK56-59S
ROHDE & SCHWARZ · MÜNCHEN
Diese Zeichnung ist unser Eigentum. Vervielfältigung, unbefugte Verwertung, Mitteilung an andere ist strafbar und schadensersatzpflichtig.
gezeichnet 31.1.1969 Stn
bearbeitet Bk
geprüft
normgepr.
a 22.8.68 Bk
b 5.12.68 Bk
c 14577 21.4.69 HW
d S 10126 9.70 HW