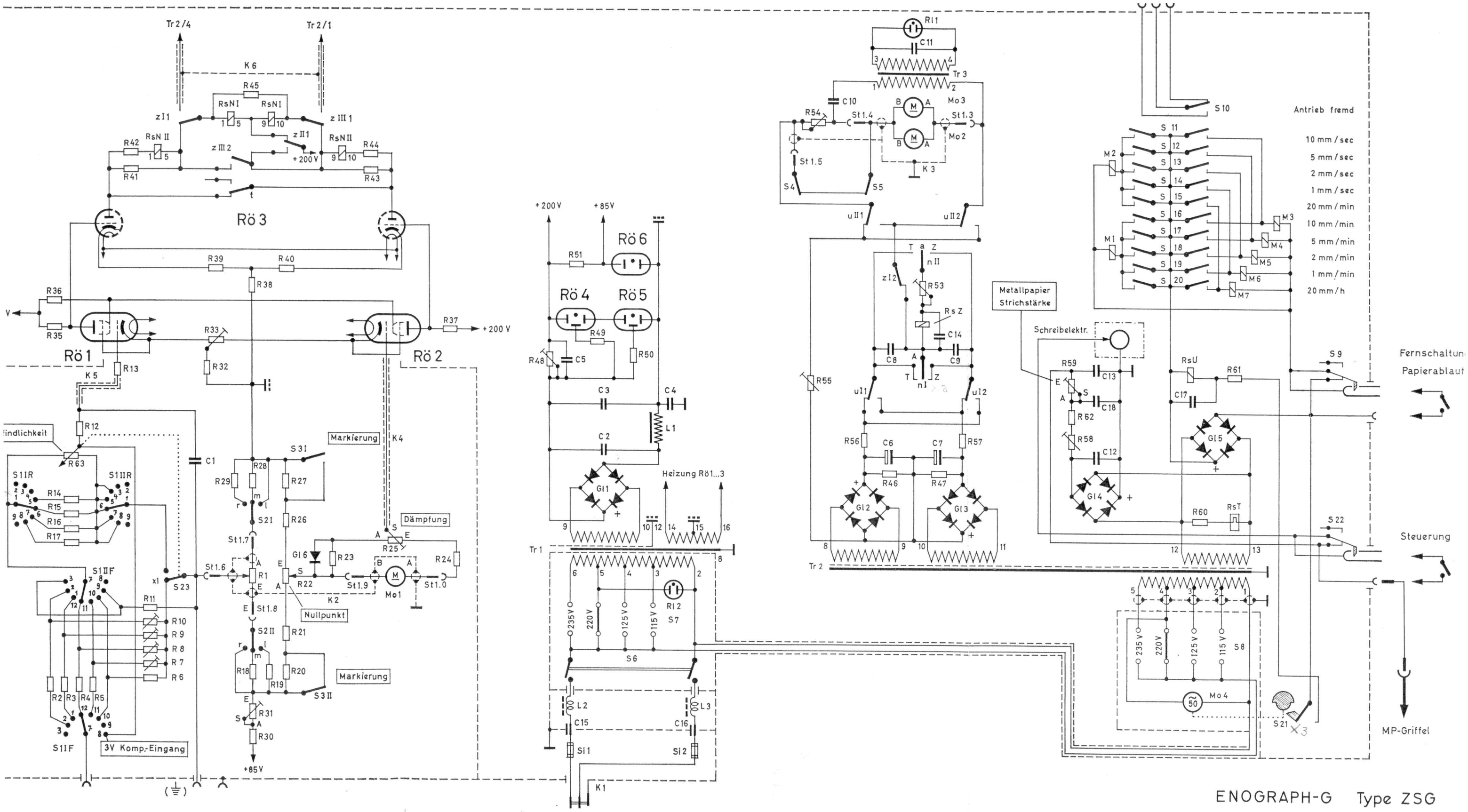

ENOGRAPH-G Type ZSG

x 2 Tastatur hängen fest, Motorstromaufnahme durch Lager [illegible] 24.7.62

x 3 Kontakt hängt, nicht justiert. Kein Umpolung, [illegible] 9.8.62