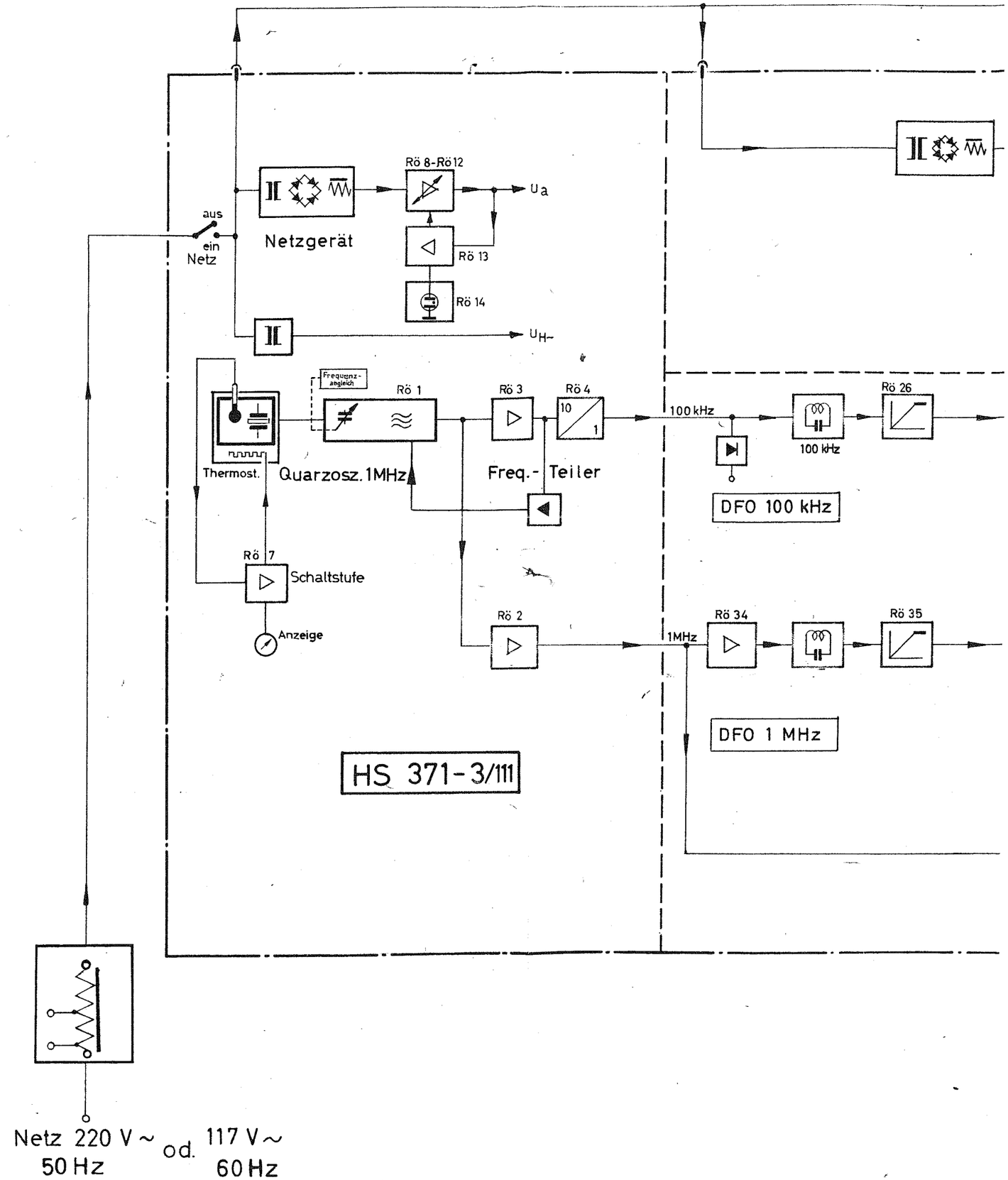

	Tag	Name	Änd.-zust.	Änd.-Mittlg. Nr.	Tag	Name	Änd.-zust.	Änd.-Mittlg. Nr.	Tag	Name
gezeichnet	15.4.80									
bearbeitet										
geprüft										
normgepr.										

Diese Zeichnung ist unser Eigentum Vervielfältigung, unbefugte Verwertung, Mitteilung an andere ist strafbar u. schadenersatzpflichtig.

ROHDE & SCHWARZ · MÜNCHEN

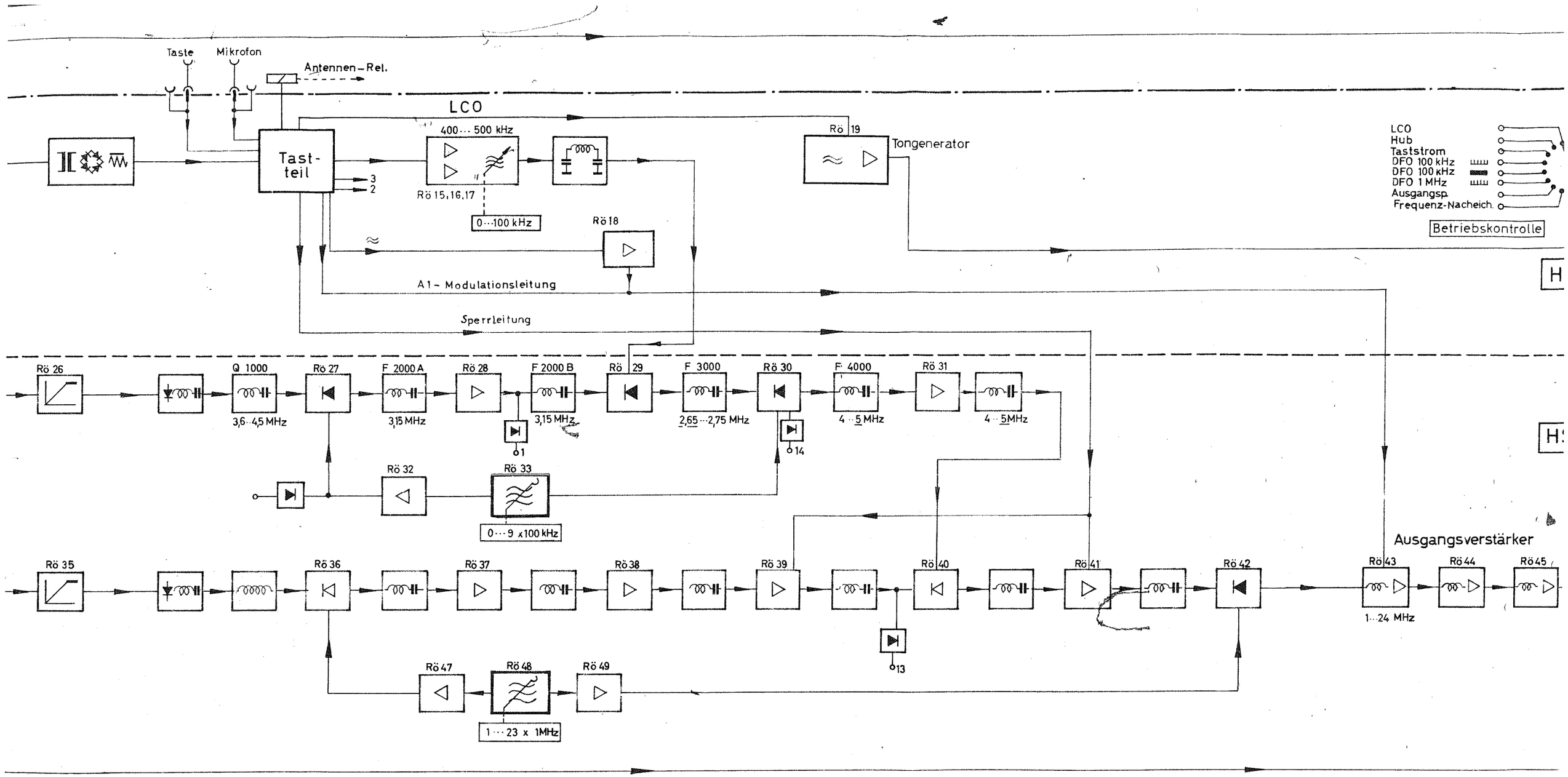

Dekad. Kurzwellen - Steuerstufe

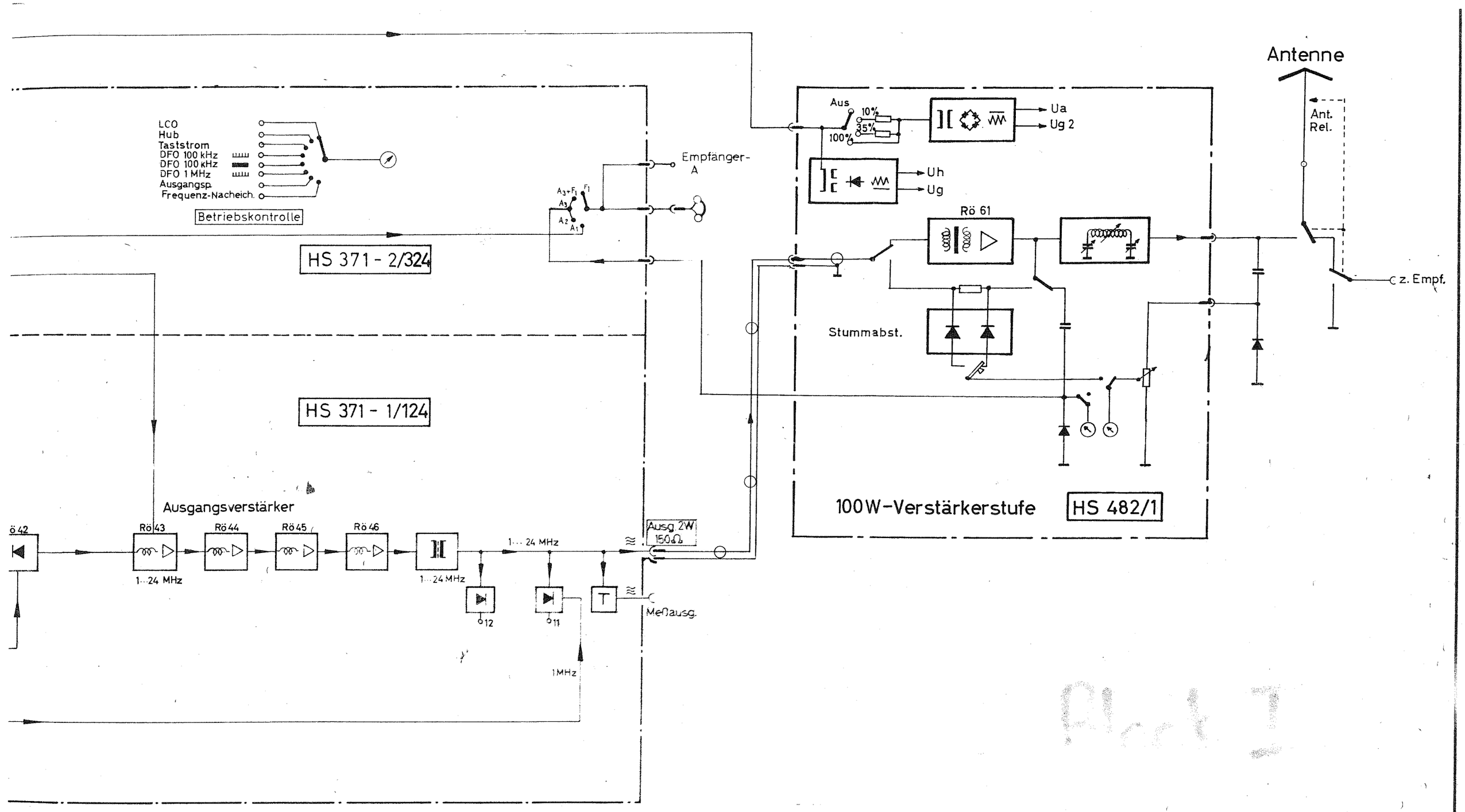

Strandorf zu

Blockschema-100W-Sender

Zeichn. Nr.

RH 0395

Bl 29