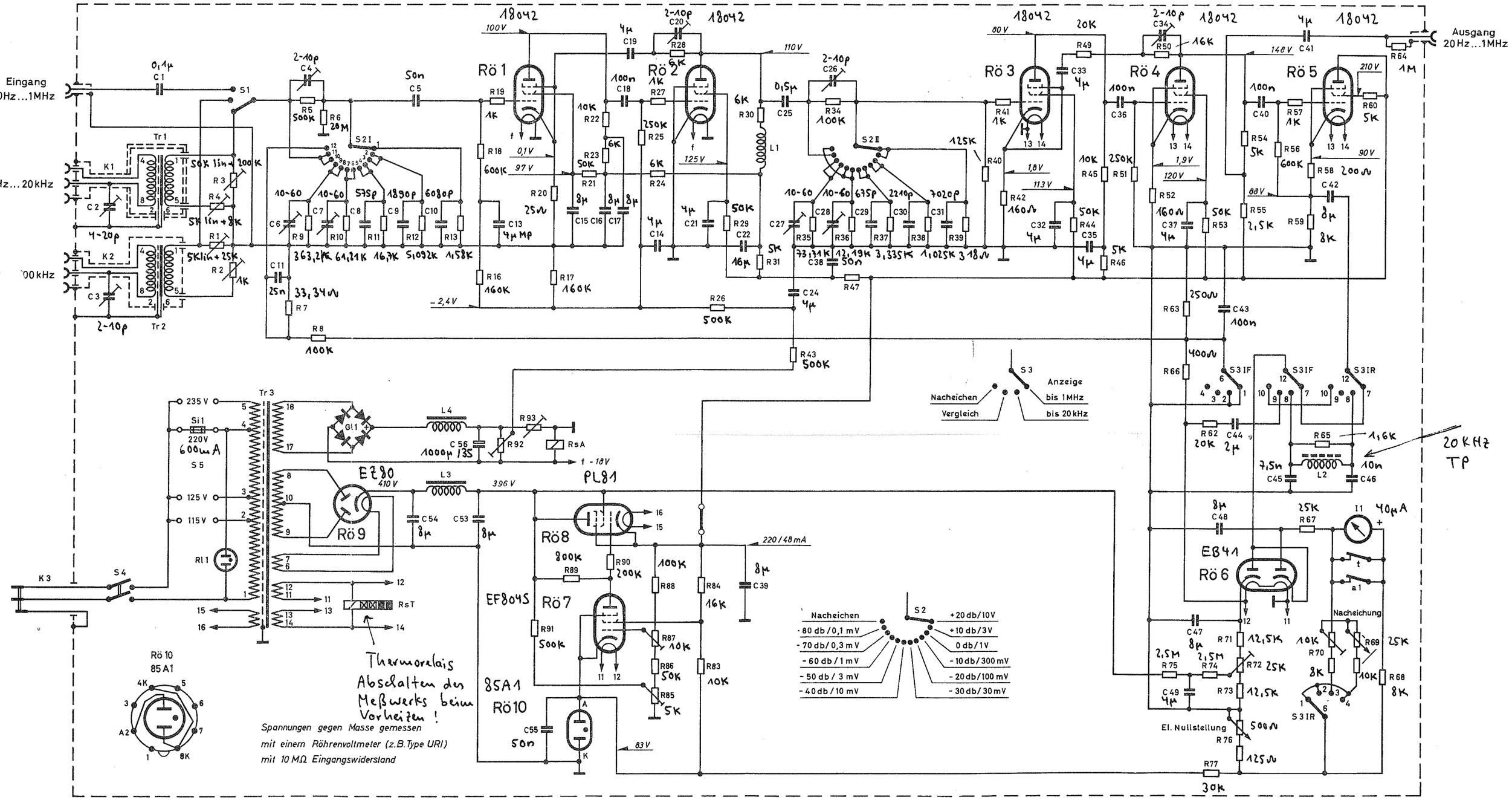

Stromlauf
MIKROVOLTMETER
Type UVM BN 12011